Freuding dental • medical
Für perfekte Räume
Freuding Labors GmbH
Am Schleifwegacker 2
87778 Stetten/Allgäu
Tel. +498261/7676-0
Fax +498261/7676-50
mail@freuding.com
www.freuding.com

Montage

Absaugtrichter „VARITEAM-1“ mit Rechteckrohr „VARITEAM“

TA 170.01 Absaugtrichter VARITEAM-1 schwenkbar, mit Rechteckrohr VARITEAM ausziehbar bestehend aus:

TA 178 Kunststoffteil für Absaugtrichter „VARITEAM“
TA 169 Einscheiben-Sicherheitsglas 155 x 155 mm
TA 174 Gitter
TA 175 Auflageblech
TA 177 Dreistern-Schraube
TA 207 Auflageklotz mit Magnet

TA 154 Rechteckrohr „VARITEAM“ ausziehbar
TA 154 2 Stück Blechschrauben 3,5 x 6,5 mm
TA 154 4 Stück Schrauben M5 x 20
TA 154 4 Stück Beilagscheiben
TA 154 4 Stück Schrauben M5 x 40
TA 154 4 Stück Distanzhülsen 20 mm

Montage des Rechteckrohres für Tischmodell M4, F1, F1-Mainz

Entfernen Sie die Gold- und Abfallschublade aus dem Techniktischgehäuse.
Schrauben Sie das Rechteckrohr mit den 4 Schrauben M5 x 20 und den Beilagscheiben in die vorgerichteten Einschlagmuttern des Techniktischgehäuses.
Mit den Kunststoffschrauben rechts und links des Rechteckrohrgehäuses können Sie den Ausziehwiderstand des Rechteckrohres einstellen.

Montage des Rechteckrohres für Tischmodell F20, F40

Entfernen Sie die Gold- und Abfallschublade aus dem Techniktischgehäuse.
Lösen Sie die 4 Schrauben vom Einschubteil und ziehen Sie es heraus.
Entfernen Sie den Schlauchanschlußstutzen vom Rechteckrohr (3 Schrauben)
Schrauben Sie das Rechteckrohr mit den 4 Schrauben M5 x 40 und den Distanzhülsen am Einschubteil fest.
Schieben Sie das Einschubteil ins Techniktischgehäuse und befestigen Sie es, wie vor.
Schrauben Sie den Schlauchanschlußstutzen an das Rechteckrohr, wie vor.

Montage des Absaugtrichters:
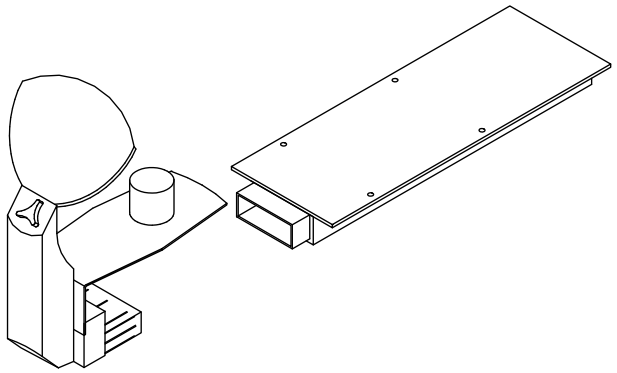
Stecken Sie den Trichter in das Rechteckrohr und befestigen Sie ihn mit den beiliegenden Blechschrauben.
Stecken Sie die Glasscheibe in den vorgesehenen Schlitz und drehen Sie die Dreistern-Schraube leicht zu (nicht überdrehen – Bruchgefahr !!).
Der Absaugtrichter „VARITEAM“ lässt sich schnell und problemlos vom Arbeitsplatz wegschwenken.
Öffnen Sie die Sternschraube und entfernen die Glasscheibe, drücken Sie den weißen Kunststoffknopf, dann können Sie das Vorderstück des Trichters nach rechts um 90° drehen.