Freuding
dental • medical
Für perfekte Räume

Funktionshängeschränke

wall dispenser cabinets

www.freuding.com

Funktionales Spendersystem

Unsere Hygieneschränke überzeugen nicht nur in Sachen Optik, sondern auch mit vielfältigen Ausstattungsvariationen und einem umfangreichen Programm an Frontlösungen. Jeder Spenderschrank wird individuell als Einzelstück geplant und produziert. Für faszinierenden und leichtgängigen Öffnungs- und Bewegungskomfort sorgt ein hochwertiger Blum Markenbeschlag. Durch den großen Öffnungswinkel der Front ist ein optimaler Zugriff zum Auffüllen der Funktionsmodule gewährleistet. Individuelle Einteilungswünsche nehmen wir gerne auf und schaffen eine an Ihre Arbeitsabläufe angepasste Komplettlösung.

Functional dispenser system

Our hygienic dispenser cabinets will convince you by its various features and wide variety of front solutions. Each dispenser cabinet will be planned and produced individually as single item. A special trademark fitting ensures that front can be moved very easily, thus ensuring a high opening and closing comfort. As opening angle is very wide you have optimum access for refilling the functional modules. We take care of your individual arrangement wishes thus making the dispenser cabinet becoming a completely adapted solution for your work process.

OPTION Dekorfront / *OPTION décor front*

OPTION Bilderfront im Alurahmen mit Glasfüllung / *OPTION picture front in aluminium frame with glass filling*

OPTION Alurahmensystem mit Glasfüllung / *OPTION System aluminium frame with glass filling*

Zahlreiche Funktionsmodule / *various functional modules*

Individuelle Bestückung / *individual equipping*

Unbegrenzte Kombinationsmöglichkeiten / *unlimited combinations*

Schrankboden aus Voka (Vollkunststoff) / *cabinet bottom shelf made of Voka (full plastic)*

Beschlag, Blum AVENTOS HS / *fitting Blum AVENTOS*

Servo Drive elektrische Öffnungsunterstützung gegen Aufpreis / *Servo Drive electrical opening support against surcharge*

3 Schrankbreiten zur Auswahl / *3 different cabinet widths at choice*

2 Schranktiefen zur Auswahl / *2 different cabinet depths at choice*

Sonderlösungen nach Kundenwunsch / *special solutions according to customer request*

Dekorfront / *Décor front*

Wählen Sie ein Dekor. Verschiedene Dekor-Overlays oder Unifarben stehen zur Verfügung. Ob als matte oder glänzende Ausführung, die Auswahl ist vielfältig. Diese Variante bietet die Möglichkeit, den Spenderschrank und die Behandlungsmöbel in einheitlicher Optik zu gestalten.

Please choose a color. There are different décor overlays or plain colors at disposal. If matt or polished – choice is multifariously. This offers the possibility of creating uniformly designed dispenser cabinet and treatment cabinet fronts.

Bilderfront im Alurahmen / *picture front in aluminium frame*

Gestalterisch sind die Bildmotive ein Highlight in Ihrer Praxis. Eine Vielzahl von lizenzierter Bildmotive stehen zur Auswahl. Einen kleinen Ausschnitt dieser Bilder sehen sie in der Fußleiste des Prospekts. Der Aluminiumrahmen mit Glasfüllung ist ein wundervoller Blickfang für Ihre Patienten. Kundenspezifische Motivwünsche sind genauso möglich wie ein integrierter digitaler Bilderbetrachter in der Möbelfront.

The picture motifs are a creative highlight in your dental practice/surgery. You can choose from a wide range of licensed pictures and the aluminium frame with glass filling is a marvelous eyecatcher for your patients. But also customized pictures are possible as well an integrated digital picture frame within the cabinet front.

Aluminiumrahmen mit Glasfüllung / *aluminium frame with glass filling*

Die Front besteht aus einem Alurahmen mit satiniertem Glas (Korpushöhe 480 mm). Weitere Glasarten, mit oder ohne Firmenlogo stehen zur Verfügung. Bei dieser Ausführung ist die maximale Schrankbreite 1500 mm. Hinterleuchtete Glasscheiben erzeugen bei dieser Ausführung einen reizvollen Akzent.

Front is made of an aluminium frame with satined glass. Further types of glass, with our without company logo, are at disposal. By choosing this design the maximum width of the dispenser cabinet is 1500 mm. Back-lit glass sheets create an attractive emphasis.

Funktionshängeschränke – Individualität in Serie

wall dispenser cabinets – individuality in line

Der Funktionshängeschrank ist planbar in den Größen B 100/150/200 cm, H 40 cm, T 26 cm. Je nach Wunsch mit manuellem oder elektrischem Hochklappbeschlag. Ihren individuellen Einteilungswunsch nehmen wir gerne auf und schaffen eine, an Ihre Arbeitsabläufe angepasste, Komplettlösung.

The wall dispenser cabinet with décor front can be produced with length 100/150/200 cm, height 40 cm, depth 26 cm and equipped with swing-up flap or electrical lift-up fitting depending on your wishes. We will take care of your individual arrangement needs thus making the dispenser cabinet becoming a completely adapted solution for your work flow.

Funktionsmodule und Ausstattungsvariationen
functional modules and design variations

Die Funktionshängeschränke verbinden beste Funktionalität mit praktischen Details. Ob Becher-, Handschuh-, Handtuch-, Mundschutz - oder Sensor-Seifen und Desinfektionsspender, sowie speziell gefertigte Halter für Abdrucklöffel – alles kann in Einem integriert werden.

The Freuding wall dispenser cabinets connect best functionality with practical details. It doesn't matter if cup, glove, towel, mask or sensor soap or disinfection dispenser as well as special holders for impression trays – everything can be integrated into one cabinet.

1	Handschuhspender links/ *left*, rechts/ *right*, liegend/ *lying*	*glove dispenser*	BS455.01
2	Sensorseifenspender	*sensor soap dispenser*	BS471.01
3	Sensordesinfektionsspender	*sensor disinfection dispenser*	BS471.02
4	Papierhandtuchspender	*paper towel dispenser*	BS454.01
5	Mundschutzspender längs/ *lengthwise*, quer/ *transverse*	*mask dispenser*	BS456.01
6	Becherspender(eingebaut)	*cup dispenser*	BS458.02
7	Mundwasserspender	*mouth wash dispenser*	BS470.01
8	Dürr Tücherspender	*cloth dispenser*	BS469
9	Latzrolle	*roll of dental bibs*	BS462.03
10	Papierrolle mit Abrisskante	*paper roll with tear-off edge*	BS462
11	Halter für Abdrucklöffel	*holder for impression trays*	BS461
12	Trayeinsatz(versch. Tiefen)	*tray inserts*	BS463.XX
13	Desinfektionstücherbox	*box for disinfection cloths*	BS466.01
14	Stoffhandtuchspender	*towel dispenser*	BS454.03
15	Patientenservietten	*dental napkin dispenser*	BS454.04
16	Pur-Zellin	*Pur-Zellin swabs*	BS462.02

Planungshilfe
help for your planning

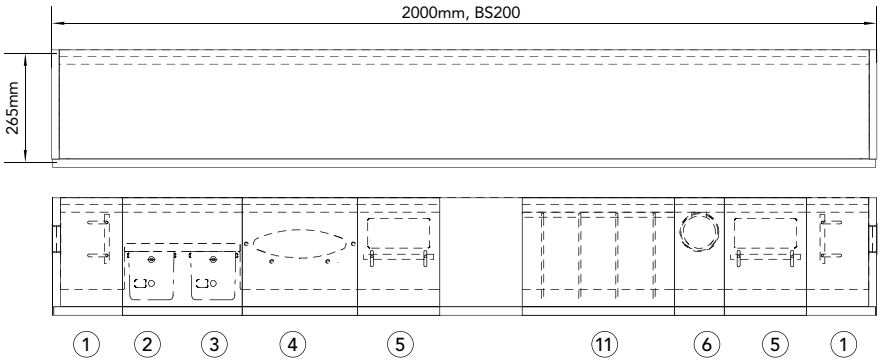

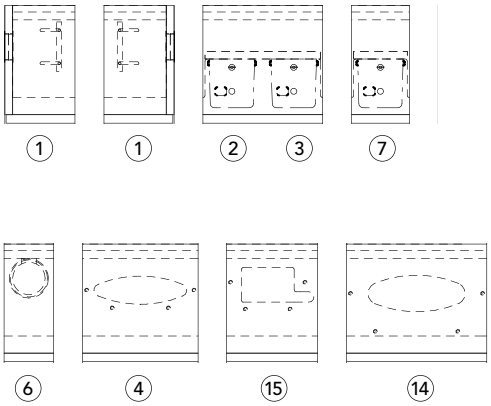

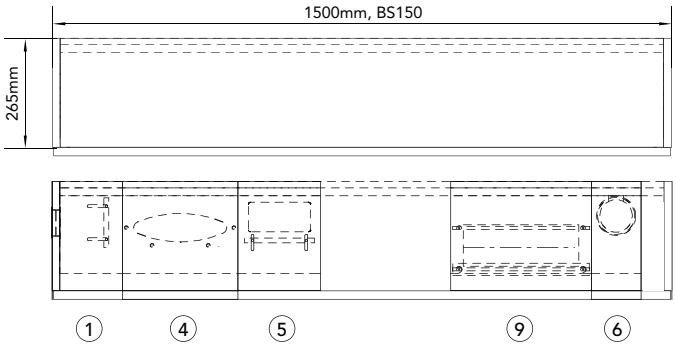

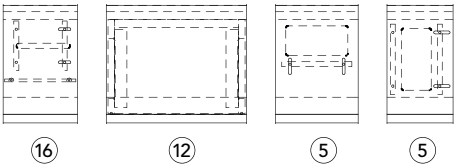

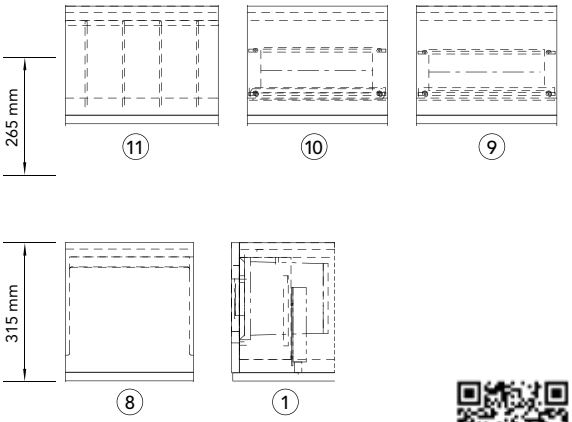

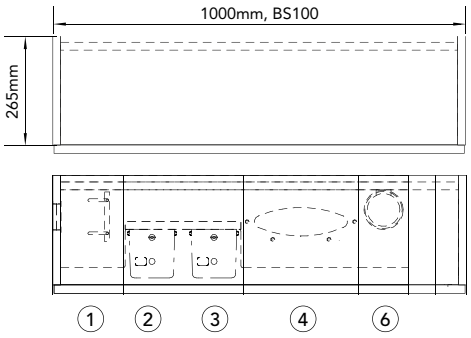

Weitere Spenderschrankmotive finden Sie auf unserer Internetseite.
For more dispenser cabinet motifs please visit our website.

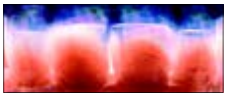

Architektur · Planung · Design

Architecture · Planning · Design

Freuding Labors GmbH produziert seit über 50 Jahren auf einer Fläche von über 7.000 m² mit modernsten Technologien und Produktionsanlagen. Das Unternehmen beschäftigt rund 80 Mitarbeiter. Ein Ausstellungsraum mit 500 m² gibt Ihnen einen Einblick in die Möglichkeiten für Praxis und Laboreinrichtungen. Engagierte Außendienstmitarbeiter und Architekten begleiten Ihr Projekt von der Planung bis zur Fertigstellung. Die Kundennähe steht bei uns im Mittelpunkt. Design und Qualitätsstandards sind der Kern unserer Unternehmensphilosophie und hat die Marke Freuding im Laufe der Jahre zu dem geformt was sie heute ist. Die Firma Freuding ist ein führender Einrichter in der Dental-Branche und im medizinischen Bereich in Deutschland, Europa und International.

Freuding Labors GmbH produces over more than 50 years on over 7000 m² production area with modern production plants. The company employs about 80 qualified people. With 500 m² show area, Freuding gives you an insight into the possibilities of furniture for dental laboratories and practices. Dedicated sales representatives and interior designers support your project from planning, through production until complete assembly. Customer service occupies center stage at Freuding. The core of our business philosophy lies in the design and quality for entirely fulfilling the needs of our customers. Today, Freuding is one of the leading producers of furniture for the dental and medical industry in Germany, Europe and worldwide.

Freuding
dental • medical
Für perfekte Räume

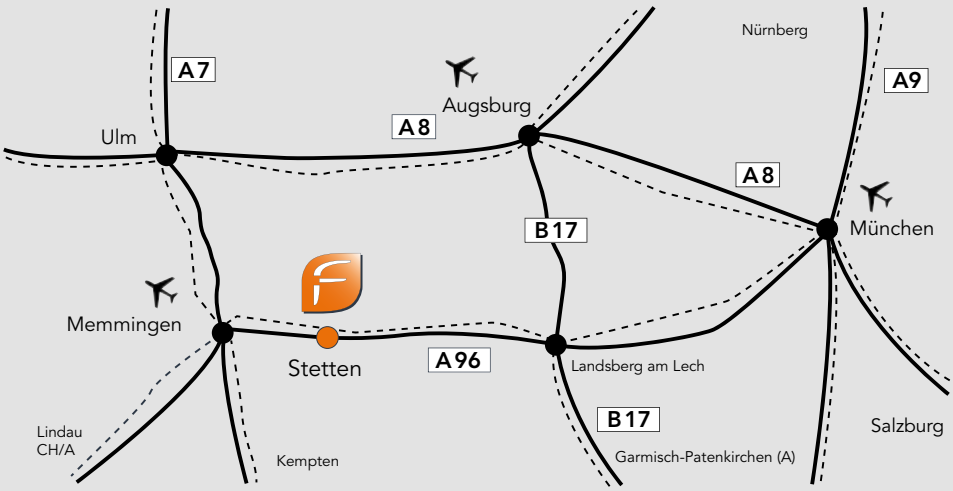

Freuding Labors GmbH
Am Schleifwegacker 2
D-87778 Stetten / Allgäu
Germany
Tel. +49 (0) 82 61 76 76-0
Fax +49 (0) 82 61 76 76 50
mail@freuding.com
www.freuding.com

© Freuding Labors GmbH, Technische Änderungen vorbehalten. 04/2014