Freuding
dental • medical
Für perfekte Räume

Freuding Labors GmbH
Am Schleifwegacker 2
87778 Stetten/Allgäu

Tel. +498261/7676-0
Fax +498261/7676-50

mail@freuding.com
www.freuding.com

Montageanleitung Techniktisch Modell M4/3

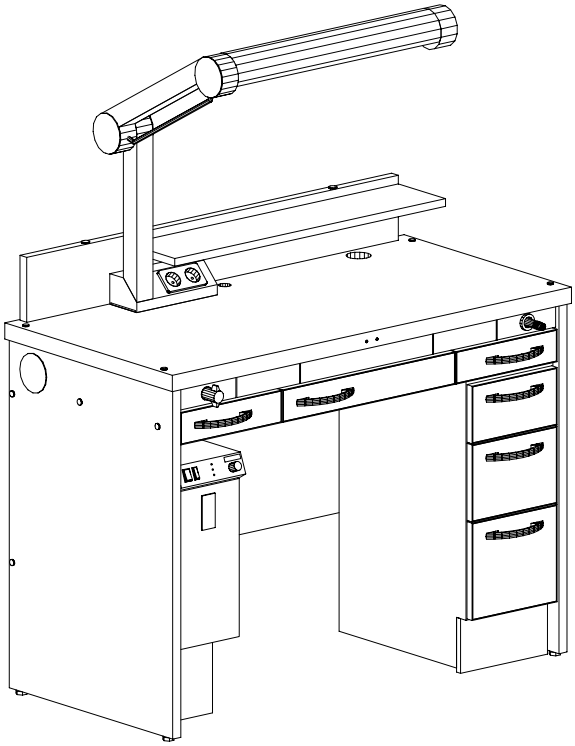

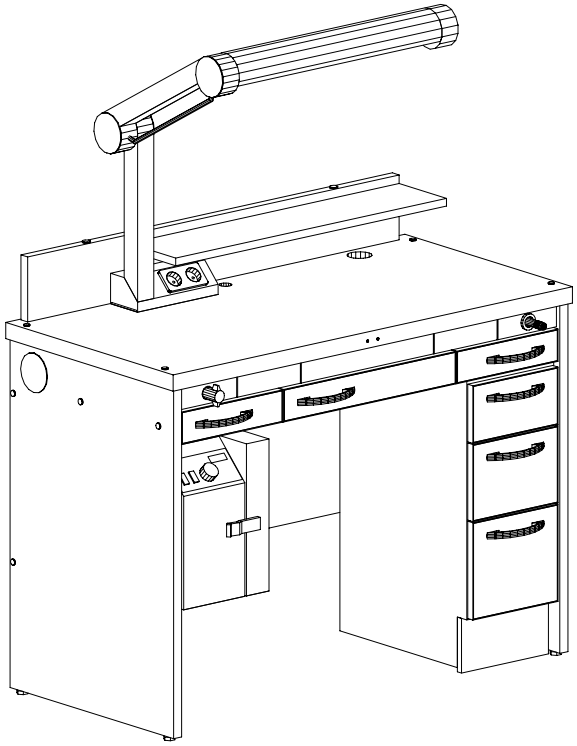

Jan. 2008

Freuding
dental • medical
Für perfekte Räume

Freuding Labors GmbH
Am Schleifwegacker 2
87778 Stetten/Allgäu

Tel. +498261/7676-0
Fax +498261/7676-50

mail@freuding.com
www.freuding.com

Inhalt

1 Montage der Seiten- und Rückwand
2 Montage der Tischplatte

3 AP-Beleuchtung F1-90/55
- 3.1 Montage der Grundplatte
- 3.2 Aufsetzten der Lampe auf die Grundplatte
- 3.3 Verschrauben der Lampe mit der Grundplatte
- 3.4 Aufstecken der linken Gummiabdeckung
- 3.5 Aufstecken der rechten Gummiabdeckung

4 Montage des Arbeitsschalenbordes

5 Instrumentenschrank
- 5.1 Ausbau der oberen Schublade
- 5.2 Verschraubung des Instrumentenschrankes mit dem Arbeitsplatz
- 5.3 Einbau der oberen Schublade

6 Absaugung AE 2 / Einbau (MA161/2)
- 6.1 Halterung von der Absaugung abnehmen
- 6.2 Halterung unter Arbeitsplatz schrauben
- 6.3 Absaugung in Halterung einschieben
- 6.4 Absaugung mit Rändelschrauben festziehen

Freuding
dental • medical
Für perfekte Räume

Freuding Labors GmbH
Am Schleifwegacker 2
87778 Stetten/Allgäu

Tel. +498261/7676-0
Fax +498261/7676-50

mail@freuding.com
www.freuding.com

M4/3 Grundeinheit

1

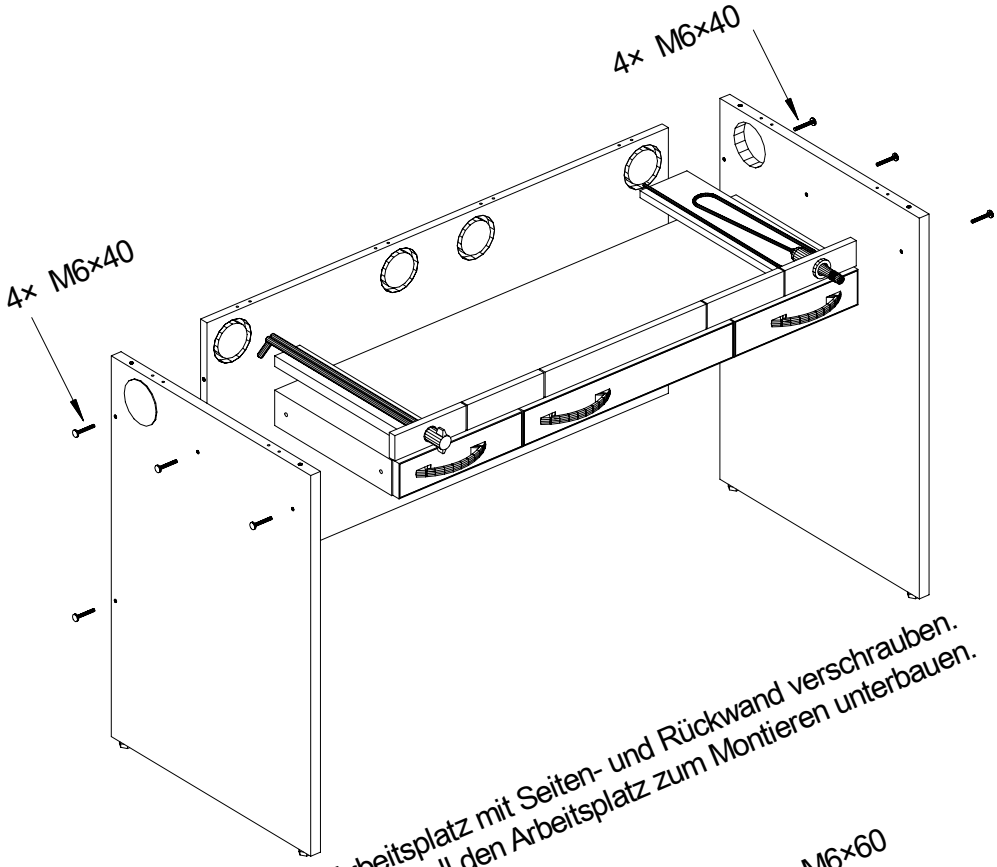

Arbeitsplatz mit Seiten- und Rückwand verschrauben.
Eventuell den Arbeitsplatz zum Montieren unterbauen.

2

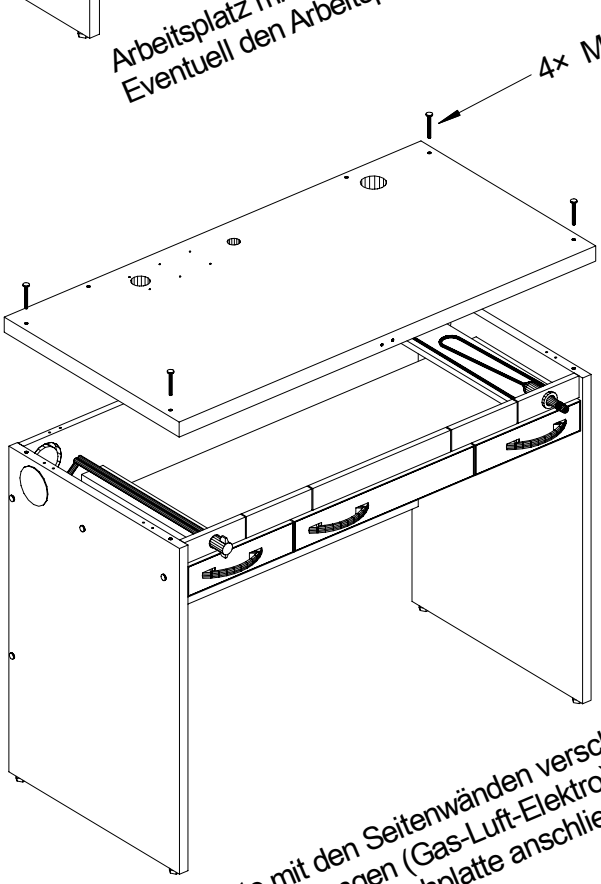

Tischplatte mit den Seitenwänden verschrauben.
Medienverbindungen (Gas-Luft-Elektro)
vor montieren der Tischplatte anschließen.

Freuding
dental • medical
Für perfekte Räume

Freuding Labors GmbH
Am Schleifwegacker 2
87778 Stetten/Allgäu

Tel. +498261/7676-0
Fax +498261/7676-50

mail@freuding.com
www.freuding.com

M4/3 AP-Beleuchtung F1-90/55

3

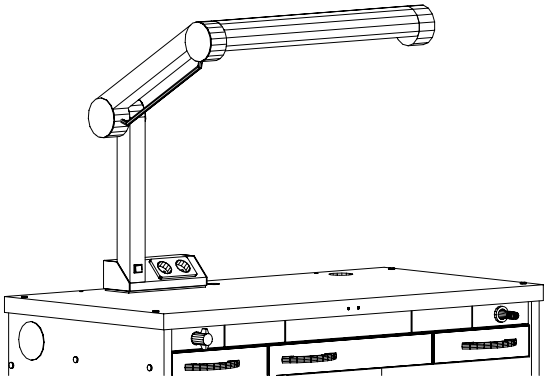

3.1

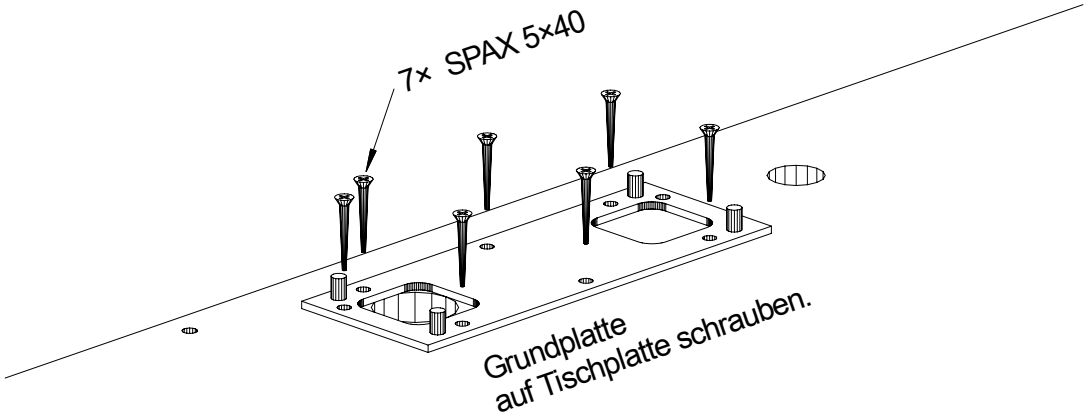

3.2

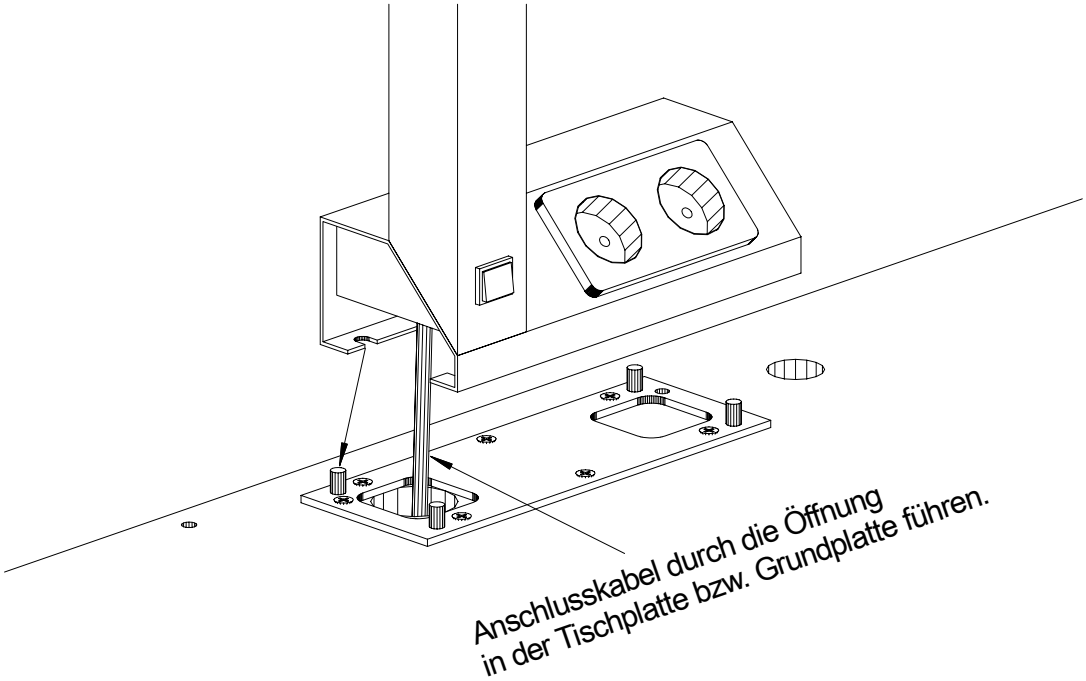

Freuding
dental • medical
Für perfekte Räume

Freuding Labors GmbH
Am Schleifwegacker 2
87778 Stetten/Allgäu

Tel. +498261/7676-0
Fax +498261/7676-50

mail@freuding.com
www.freuding.com

M4/3 AP-Beleuchtung F1-90/55

3.3

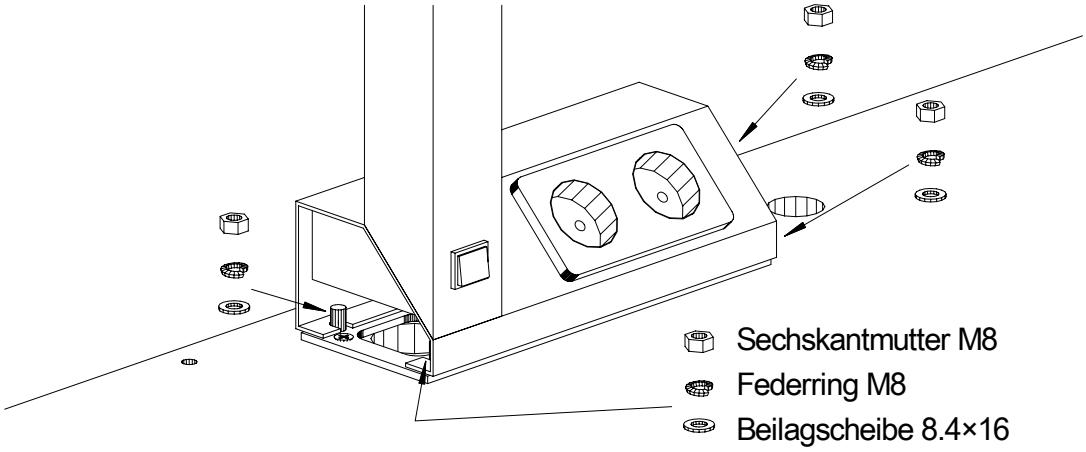

Lampe auf Grundplatte mit 4 Verschraubungen montieren
und die seitlichen Gummiabdeckungen aufstecken.

3.4

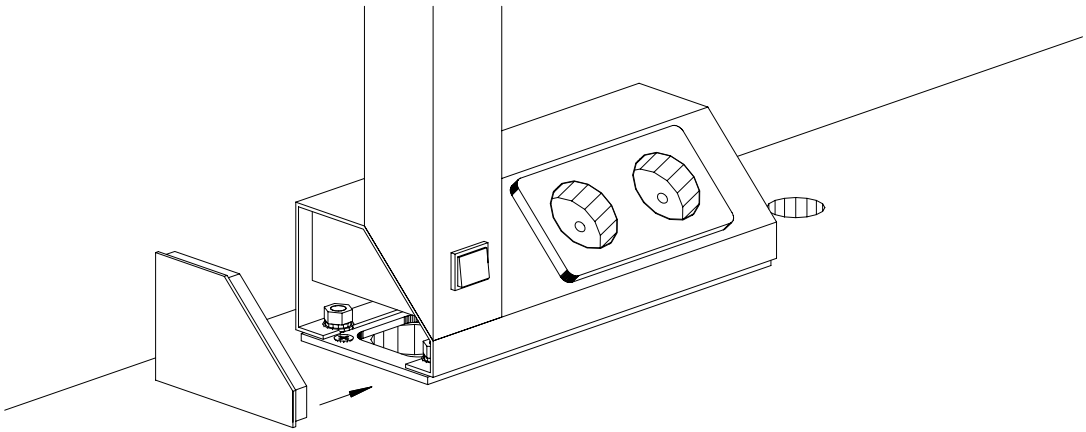

3.5

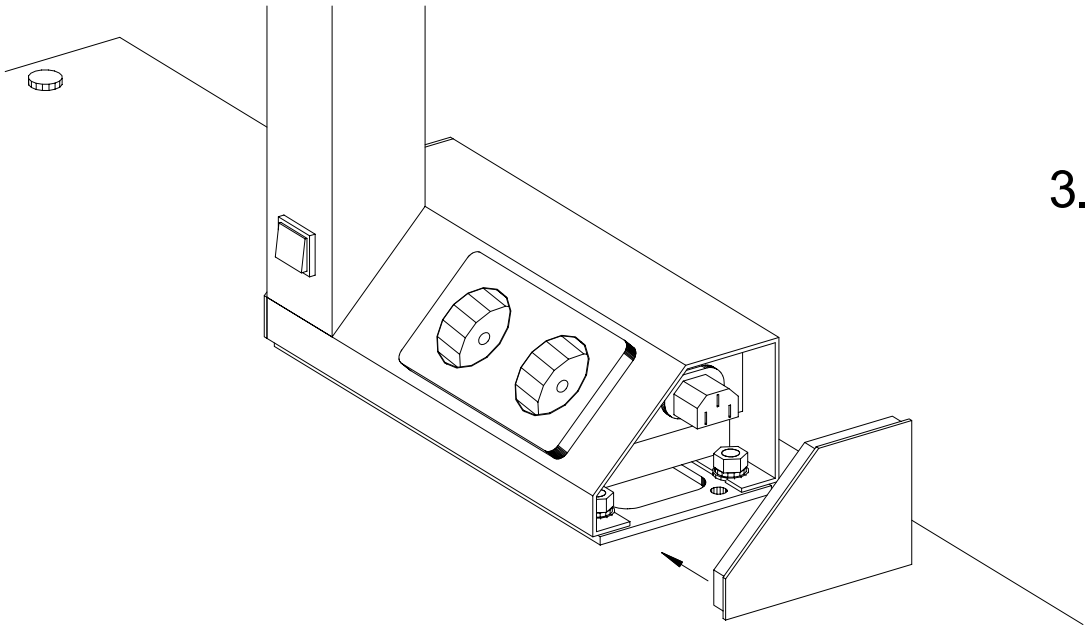

Freuding
dental • medical
Für perfekte Räume

Freuding Labors GmbH
Am Schleifwegacker 2
87778 Stetten/Allgäu

Tel. +498261/7676-0
Fax +498261/7676-50

mail@freuding.com
www.freuding.com

M4/3 Arbeitsschalenbord

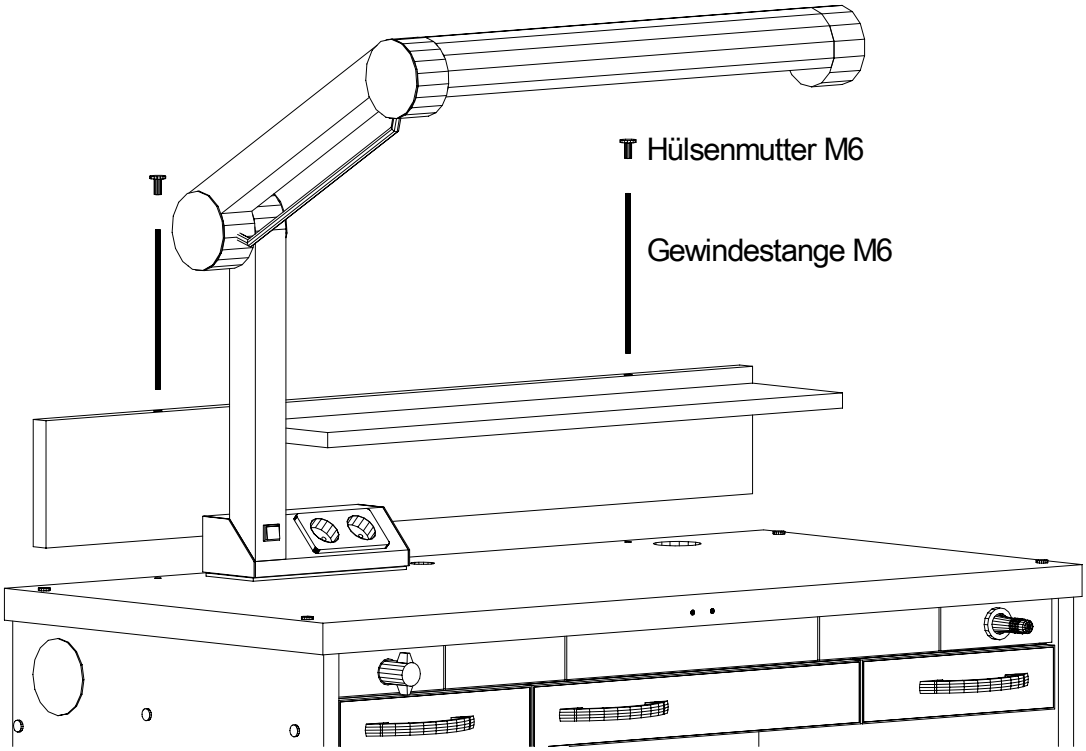

-Gewindestangen M6 in die
in der Tischplatte eingesetzten Schraubmuffen eindrehen.

-Arbeitsschalenbord aufsetzen.

-Hülsenmuttern M6 auf die Gewindestangen aufdrehen und festziehen.

Freuding
dental • medical
Für perfekte Räume

Freuding Labors GmbH
Am Schleifwegacker 2
87778 Stetten/Allgäu

Tel. +498261/7676-0
Fax +498261/7676-50

mail@freuding.com
www.freuding.com

M4/3 Instrumentenschrank

5

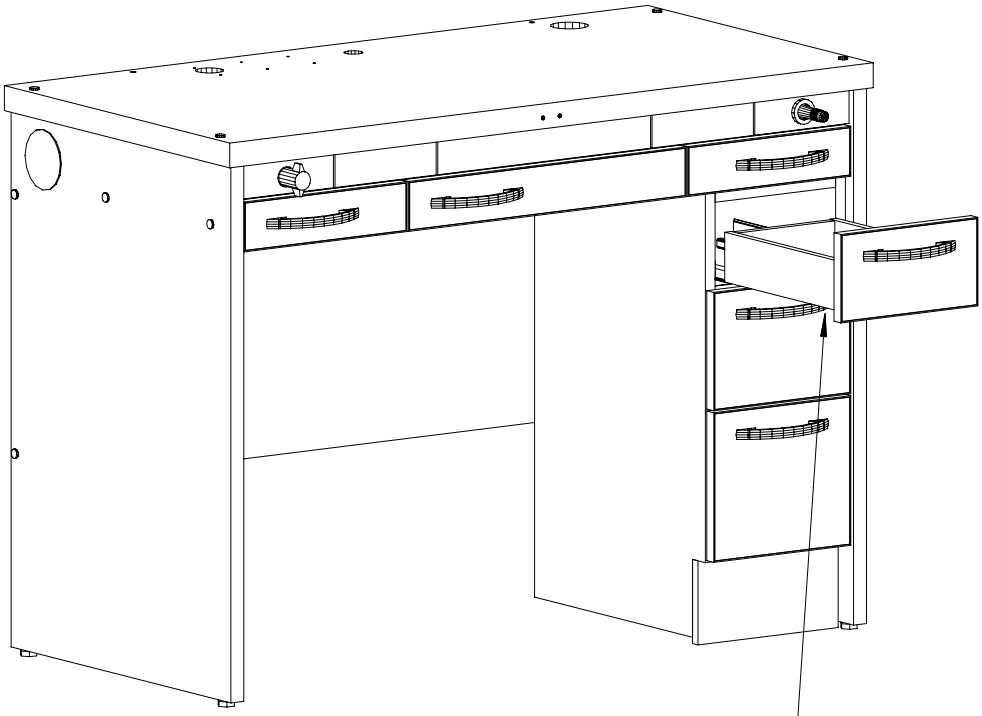

Instrumentenschränke können
wahlweise links oder rechts montiert werden.

5.1

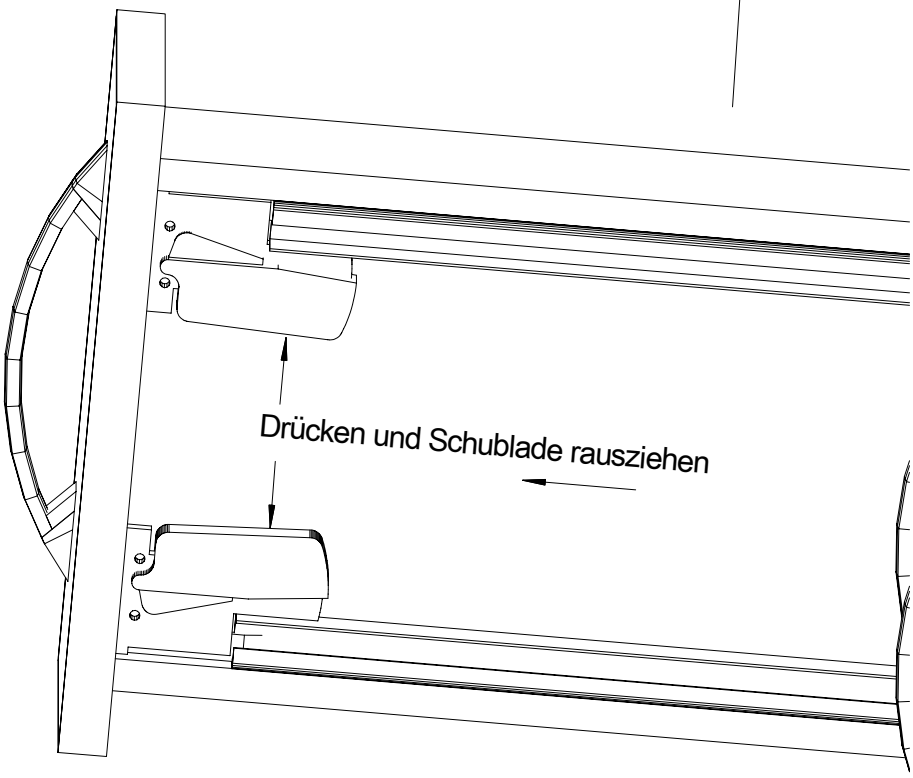

Freuding
dental • medical
Für perfekte Räume

Freuding Labors GmbH
Am Schleifwegacker 2
87778 Stetten/Allgäu

Tel. +498261/7676-0
Fax +498261/7676-50

mail@freuding.com
www.freuding.com

M4/3 Instrumentenschrank

5.2

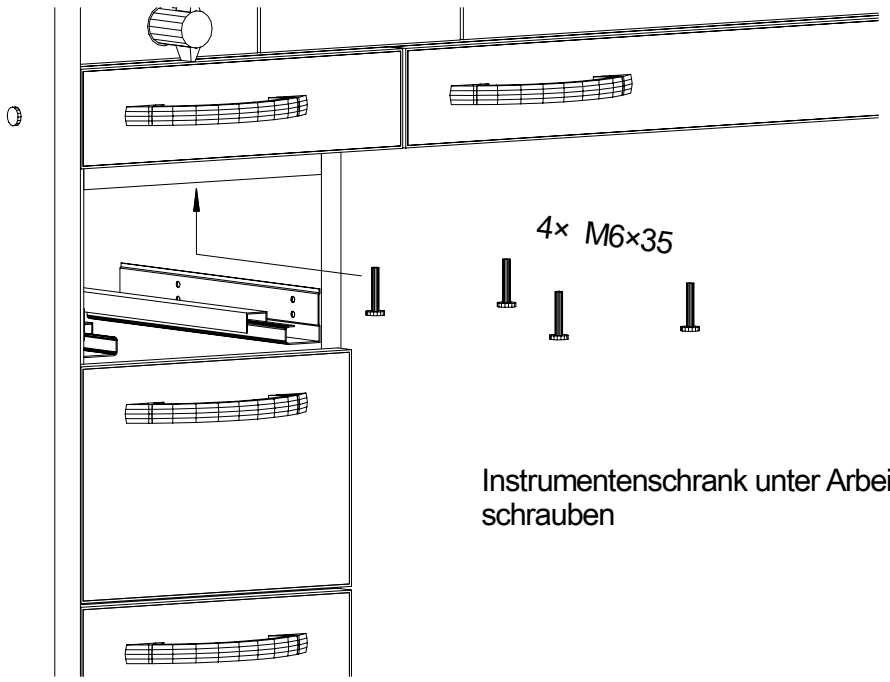

Instrumentenschrank unter Arbeitsplatz schrauben

5.3

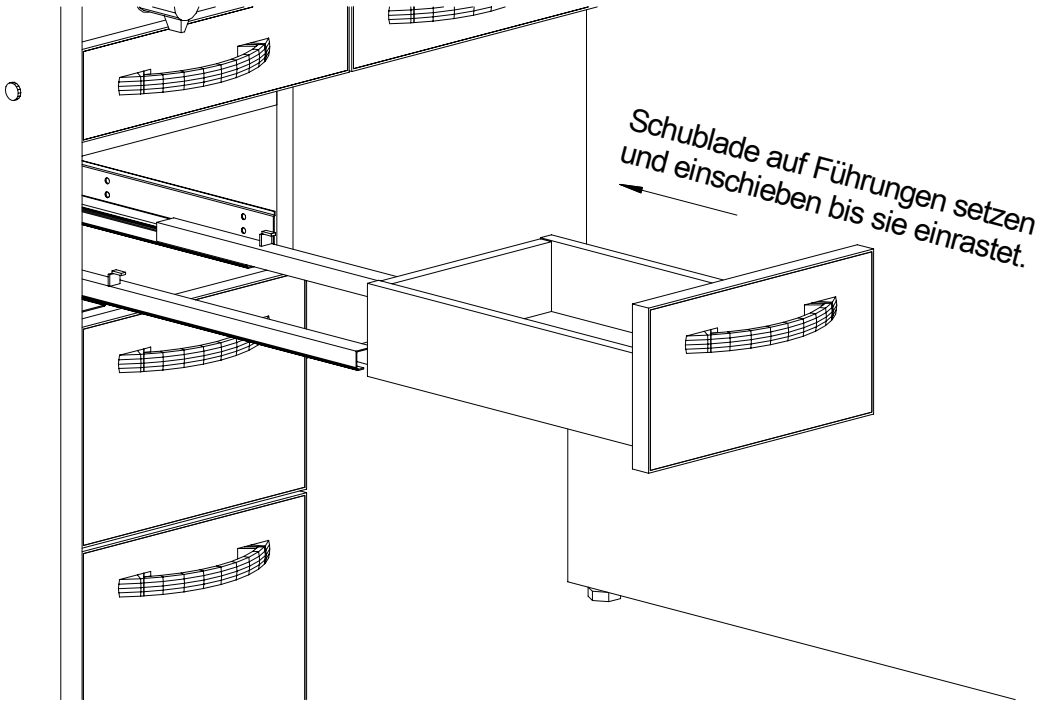

Freuding
dental • medical
Für perfekte Räume

Freuding Labors GmbH
Am Schleifwegacker 2
87778 Stetten/Allgäu

Tel. +498261/7676-0
Fax +498261/7676-50

mail@freuding.com
www.freuding.com

M4/3 Absaugung AE 2 / Einbau (MA161/2)

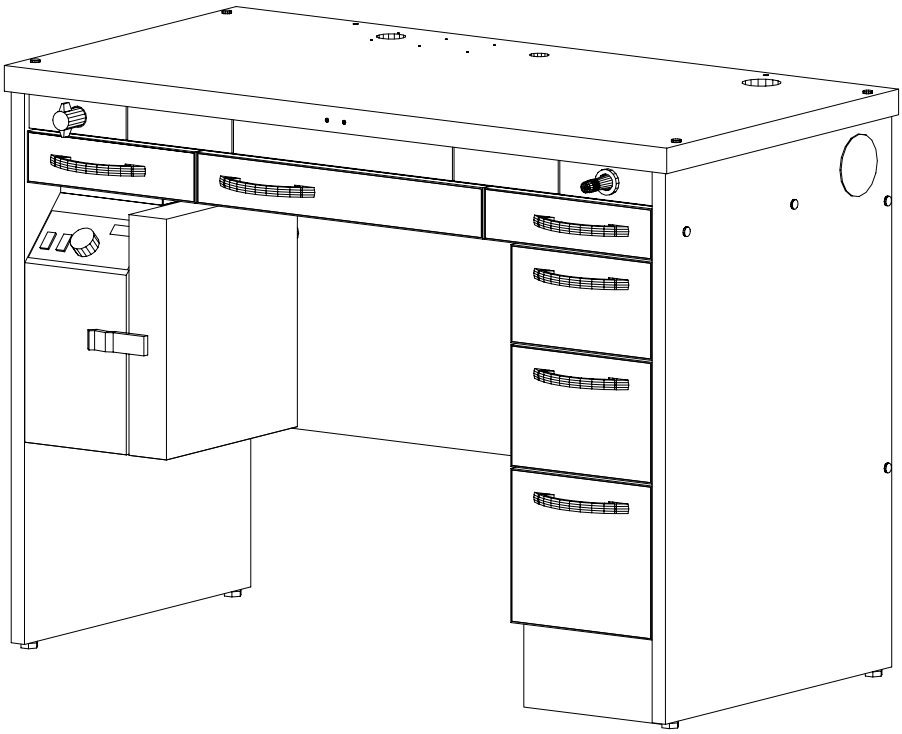

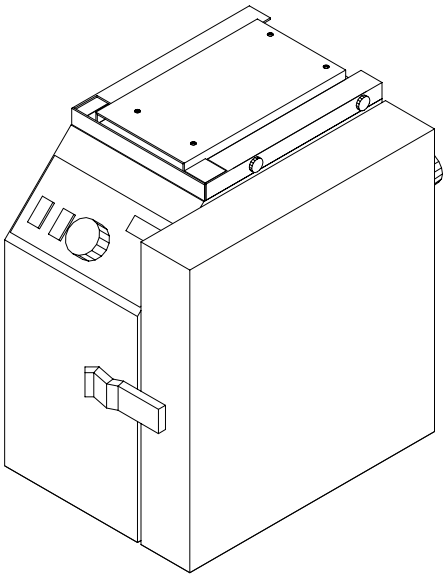

Absaugung MA161/2

Freuding
dental • medical
Für perfekte Räume

Freuding Labors GmbH
Am Schleifwegacker 2
87778 Stetten/Allgäu

Tel. +498261/7676-0
Fax +498261/7676-50

mail@freuding.com
www.freuding.com

M4/3 Absaugung AE 2 / Einbau (MA161/2)

6.1

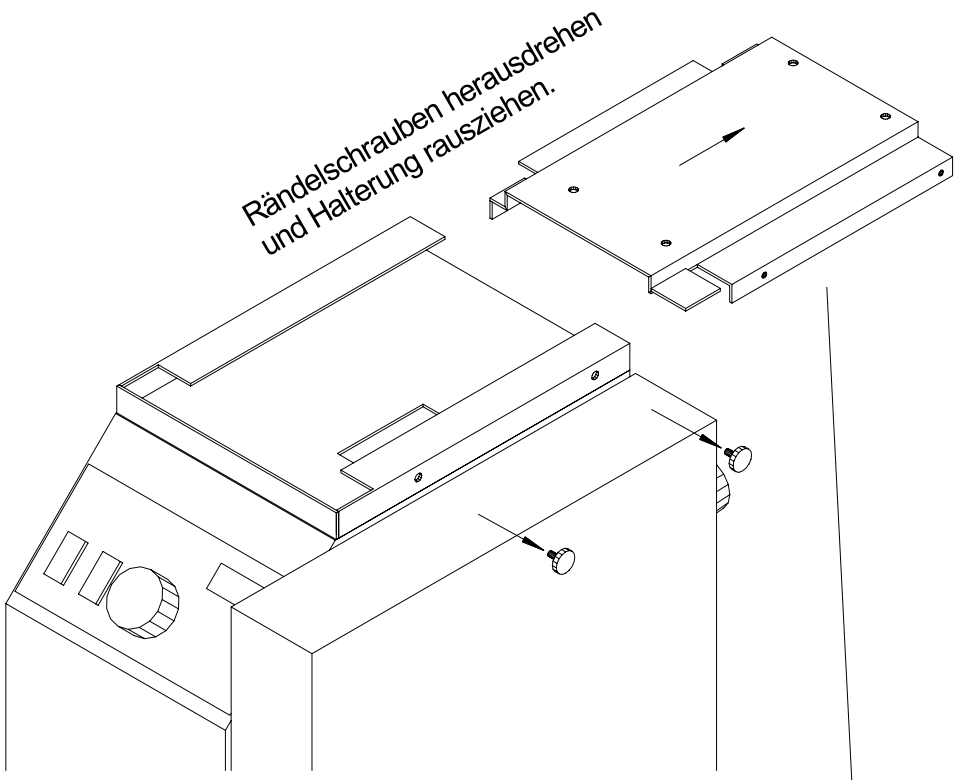

6.2

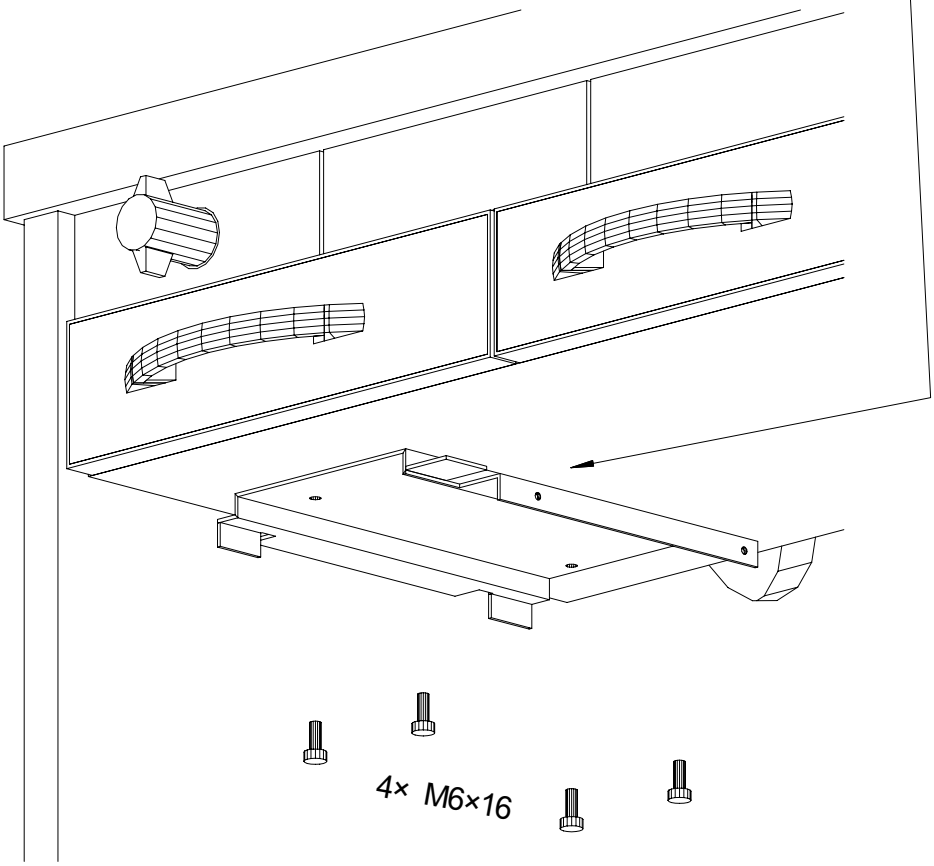

Halterung unter Arbeitsplatz schrauben

Freuding
dental • medical
Für perfekte Räume

Freuding Labors GmbH
Am Schleifwegacker 2
87778 Stetten/Allgäu

Tel. +498261/7676-0
Fax +498261/7676-50

mail@freuding.com
www.freuding.com

M4/3 Absaugung AE 2 / Einbau (MA161/2)

6.3

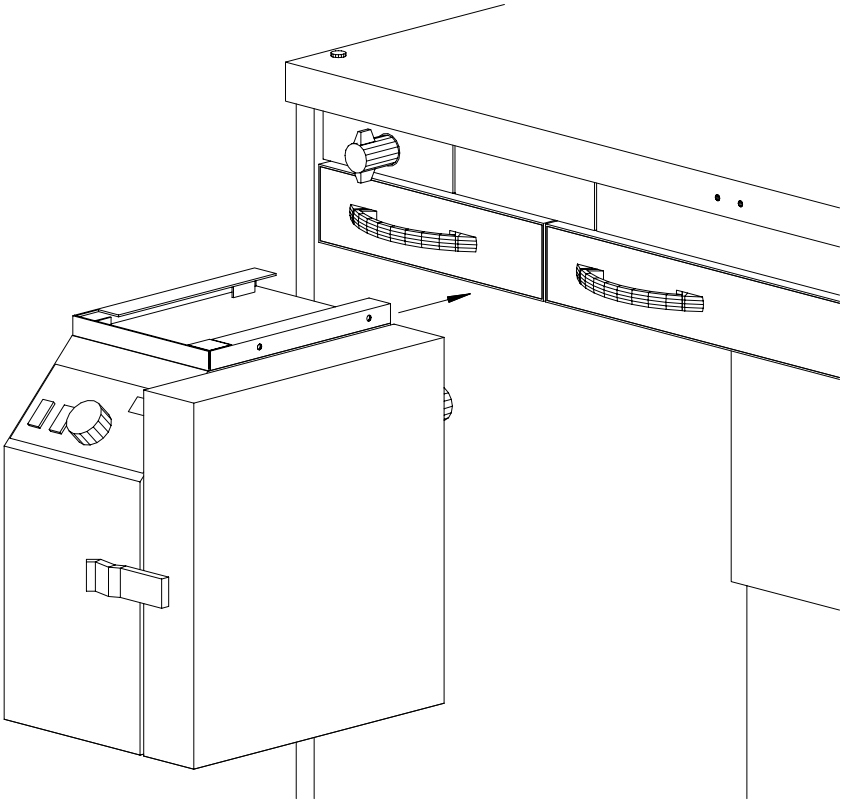

Absaugung einschieben
und die beiden Rändelschrauben eindrehen.

6.4

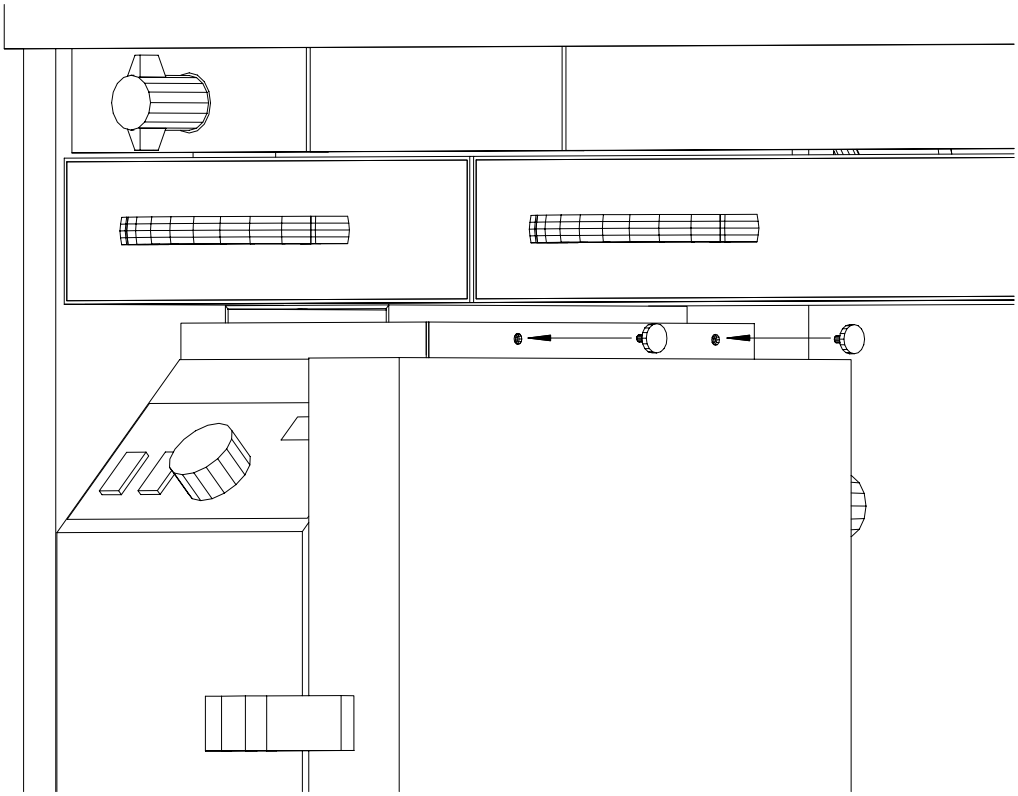

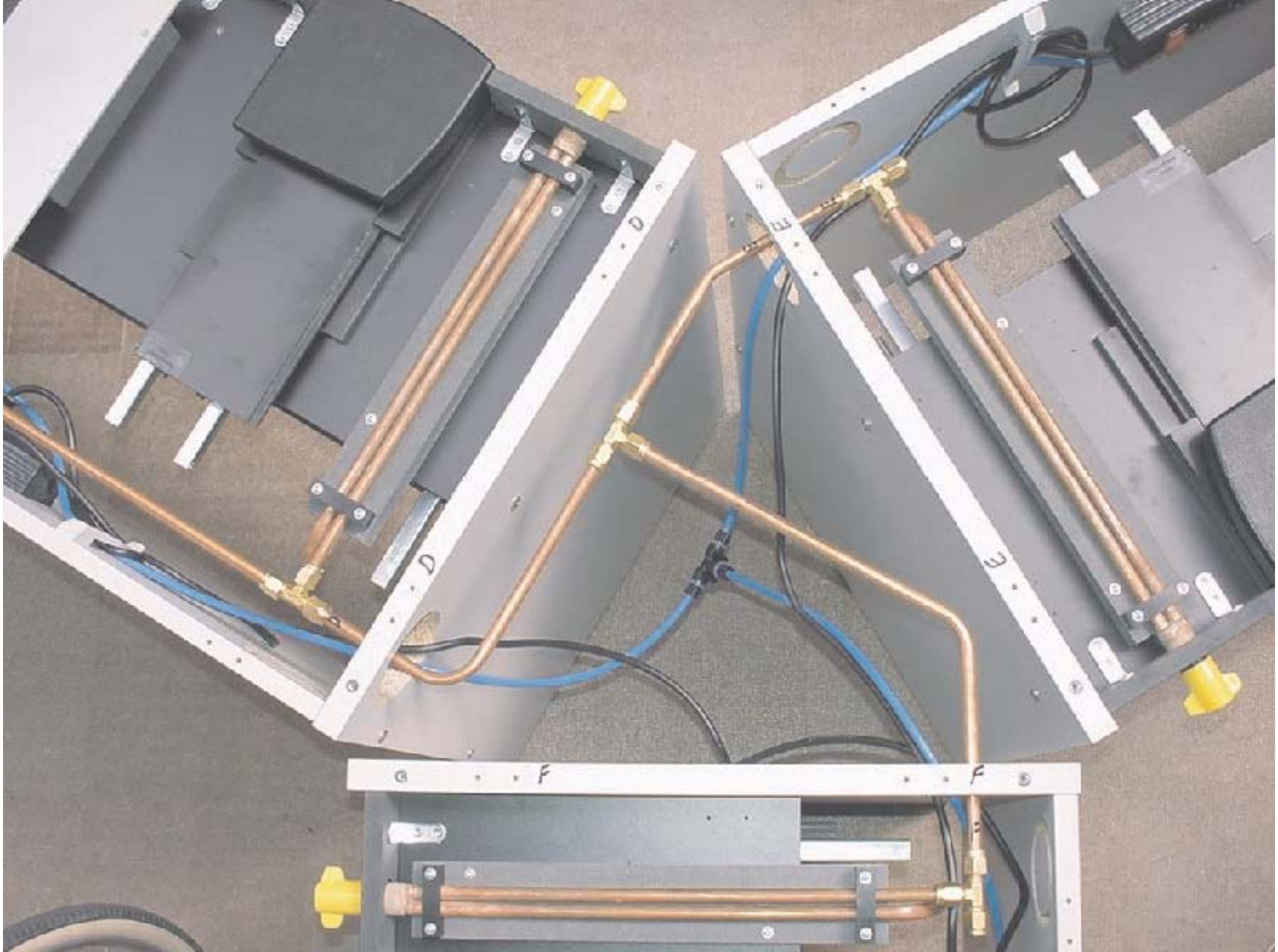
D
D
E
E
F
F

D
D
D
E
E
E
F
F
F
F

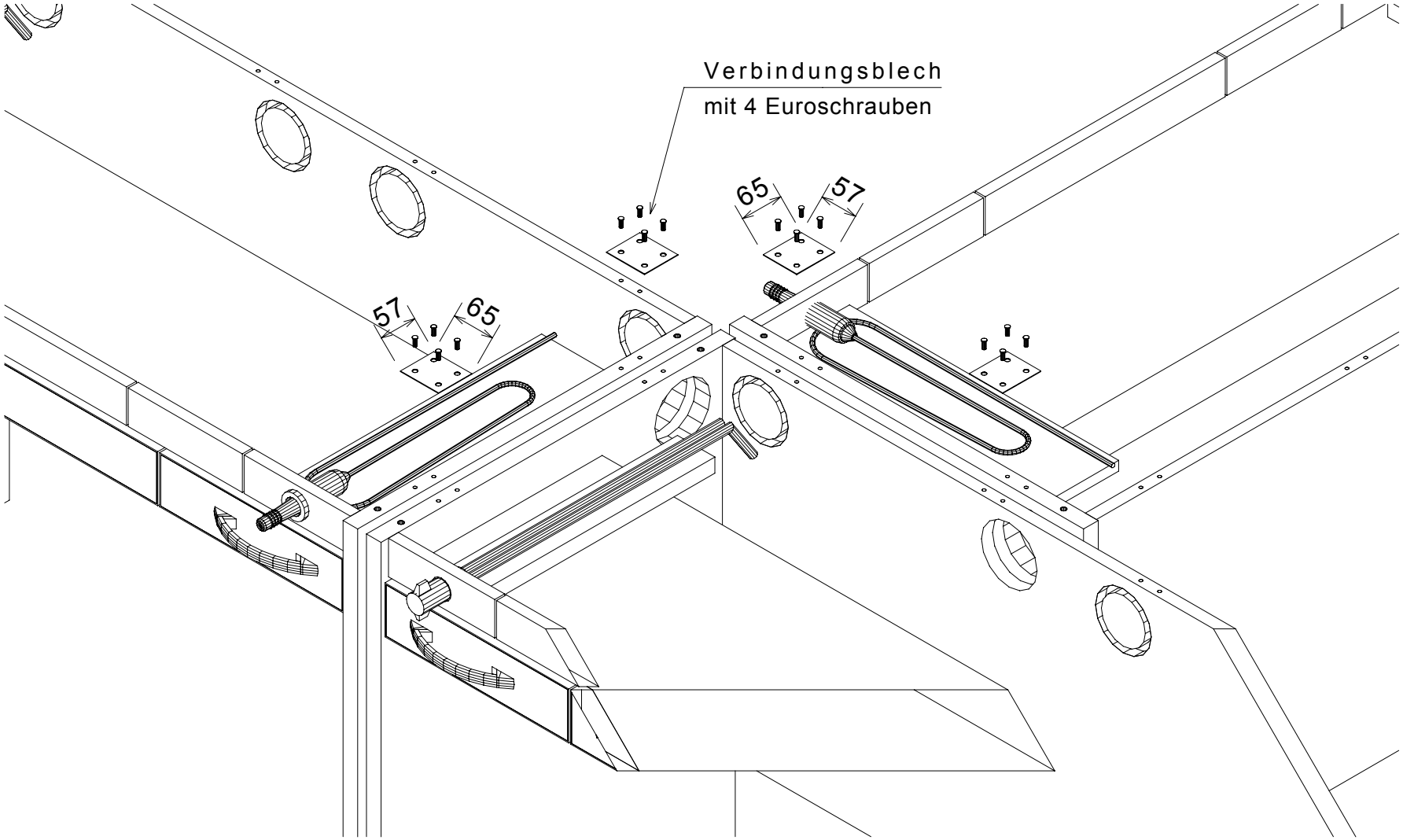

Diese Zeichnung ist ausschließlich unser Eigentum.
Ohne unsere Zustimmung darf sie weder vervielfältigt noch dritten Personen zugänglich gemacht werden.

SACHBEARBEITER
GS

ÄNDERUNGEN

Freuding
dental • medical
Für perfekte Räume

FREUDING LABORS GmbH
Am Schleifwegacker 2
D-87778 Stetten/Allgäu

Tel. 08261/7676-0
Fax 08261/7676-50
mail@freuding.com
www.freuding.com

ZEICHNUNGS NR.

DATUM
27.11.2003

MASSSTAB

Techniktisch
M4/3
Verbindungsbleche für Gruppenaufstellung